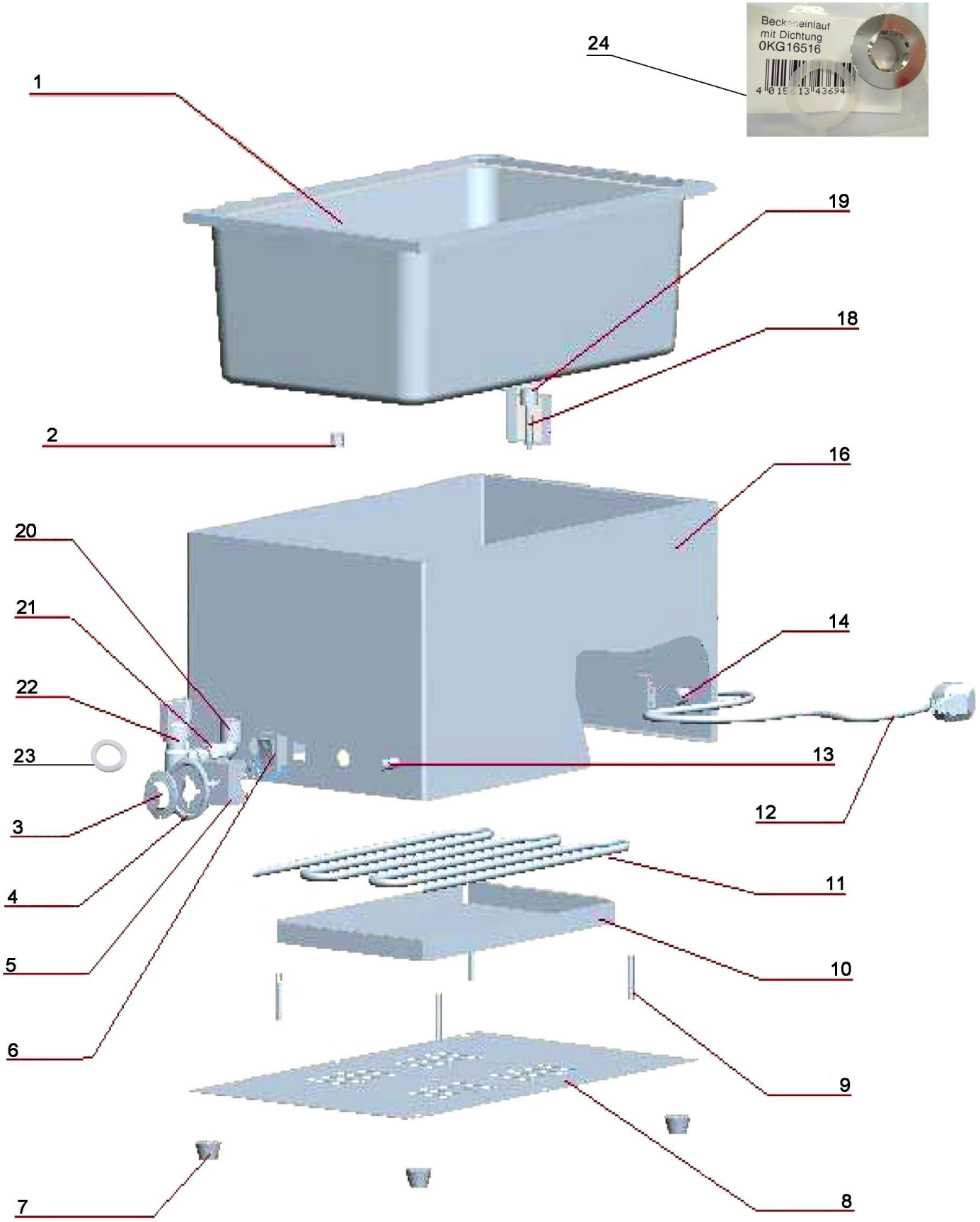


| | | | |
|---|---|---|---|
| Bartscher | Bain Marie, 1/1GN,<br>150mm, mit Hahn<br>Artikel-Nr.: 200240 | Explosionszeichnung<br>07.03.2014 | Seite 1/2 |

| Pos. | Artikelbeschreibung | Description of item | Artikel Nr./Item No. |
|---|---|---|---|
| 1 | Wanne, Blech | Tray | 020024020 |
| 2 | Sicherheitsthermostat, automatisch | Safety thermostat, automatic | 02002408 |
| 3 | Knebel m. Skalenring | Thermostat knob with ring | 02002405 |
| 4 | | | |
| 5 | Thermostat | Thermostat | 02002409 |
| 6 | Hauptschalter, rot | Main switch, red | A01204069 |
| 7 | Fuß | Base | 02002402 |
| 8 | Bodenplatte | Bottom plate | 020024021 |
| 9 | Halterung | Bracket | 020024022 |
| 10 | Boden z. Heizkörper | Bottom board f. heating element | 020024023 |
| 11 | Heizkörper | Heating element | 02002401 |
| 12 | Anschlusskabel m. Stecker | Power cord w. plug | A039896 |
| 13 | Kontrolllampe, grün | Green indicator light | A01204067 |
| 14 | Zugentlastung | Strain relief | 026644 |
| 16 | Gehäuse | Housing | 020024024 |
| 18 | Resetstift | Reset pin | 020024018 |
| 19 | Sicherheitsthermostat 105 °C | Safety thermostat 105 °C | 020024019 |
| 20 | Einlauf u. Auslauf f. Becken bis 2011 | Inlet a. outlet pipe f. basin until 2011 | 02002406 |
| 21 | | | |
| 20 | Einlauf u. Auslauf f. Becken ab 2011 | Inlet a. outlet pipe f. basin from 2011 | 020024061 |
| 21 | | | |
| 22 | Ablasshahn | Drain cock | 0KG16513 |
| 23 | Dichtung, Kunststoff weiß | Gasket, plastic, white | E02002401 |
| 24 | Einlauf f. Becken, 1/2 Zoll | Inlet pipe f. basin, 1/2" | 0KG16516 |
| o.Abb./no pic. | Eiereinsatz GN 1/3 | Egg insert GN 1/3 | 200250 |